K3 - PIWNICA

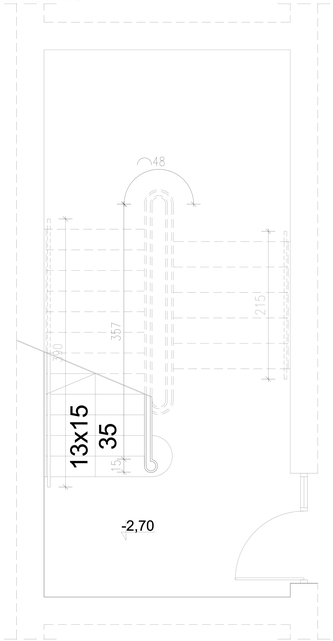

K3 - PARTER

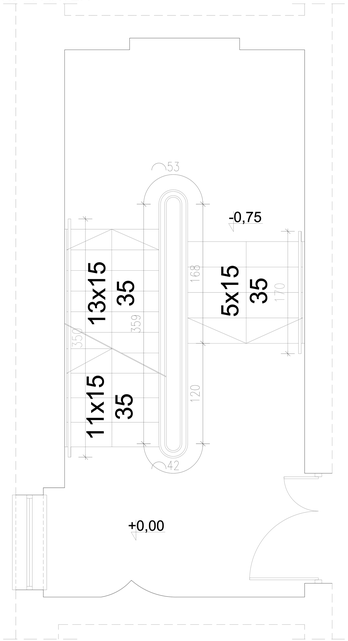

K3 - PIĘTRO I

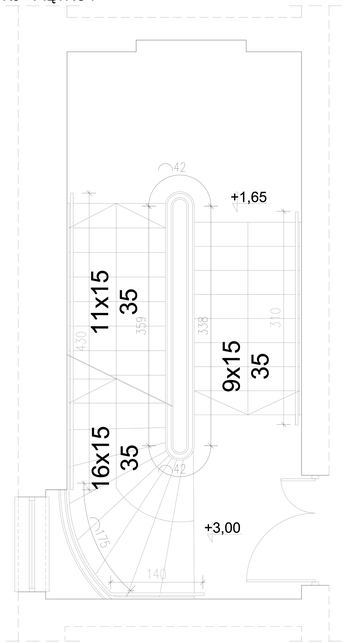

K3 - PIĘTRO II

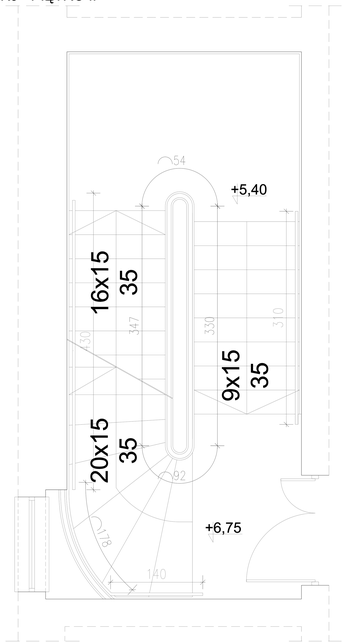

B3 - HOL PIĘTRO III

K3 - PIĘTRO III

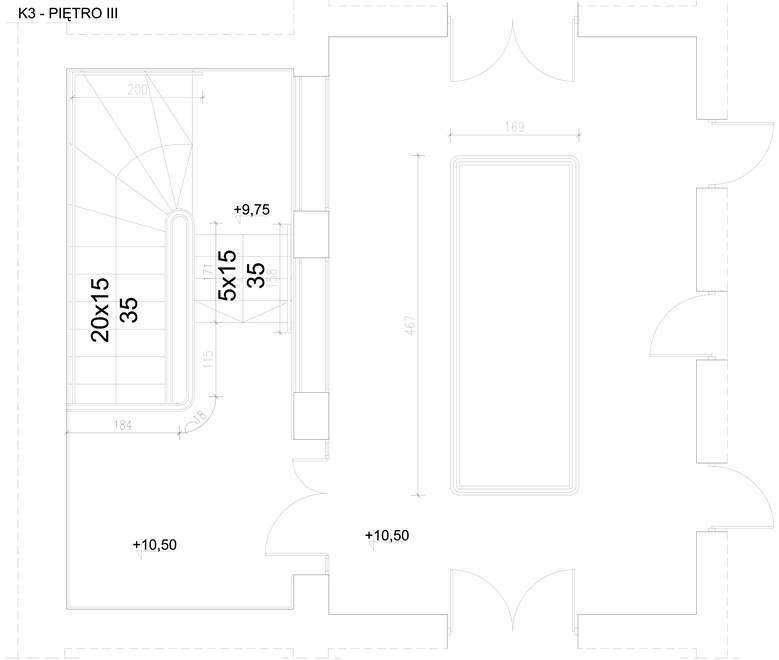

Całkowita długość balustrady schodowej wewnętrznej - 34,85m

Balustrada z piwnicy na parter - 7,52m
Balustrada z parteru na I piętro - 8,62m
Balustrada z I piętra na II piętro - 8,23m
Balustrada II piętro na III piętro - 7,64m
Balustrada III piętro - 2,84m

Balusytady dodatkowe

Balustrada przy oknie na I piętrze - 1,75m
Balustrada przy oknie na II piętrze - 1,81m

Całkowita długość balustrady schodowej zewnętrznej - 40,28m

Balustrada z piwnicy na parter - 6,05m
Balustrada z parteru na I piętro - 5,20m
Balustrada z I piętra na II piętro -10,55m
Balustrada II piętro na III piętro - 10,58m
Balustrada III piętro - 7,90m

Całkowita długość balustrady w holu - 12,72m

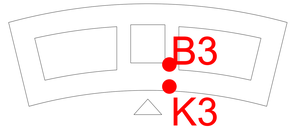

jednostka projektowa: "ArchWiG" sp. z o.o. ul. Sienkiewicza 100/5 tel. +48(71)79 57 175 archwig@cad.pl	inwestor: Dolnośląski Urząd Wojewódzki we Wrocławiu pl. Powstańców Warszawy 1, Wrocław		
	nazwa i adres obiektu: Budynek administracyjny Dolnośląskiego Urzędu Wojewódzkiego we Wrocławiu. pl. Powstańców Warszawy 1, 50-153 Wrocław działka 13/4, AM-28, Obręb: Stare Miasto		
zespół projektowy:		nr uprawnień	data	podpis
architektura:	mgr inż. arch. Janusz Grochowski	85/145/UW	10.2014.	
opracował:	mgr inż. arch. Aleksandra Rabenda	27/DSOKK/2014	10.2014.	
sprawdził:	mgr inż. arch. Katarzyna Korczyńska Hanak	20/03/DOIA	10.2014.	
przedmiot rysunku: Balustrada przy klatce schodowej K3 - rzuty		stadium: PB	skala: 1:50	nr rysunku: 2/K3