K4 - PIWNICA

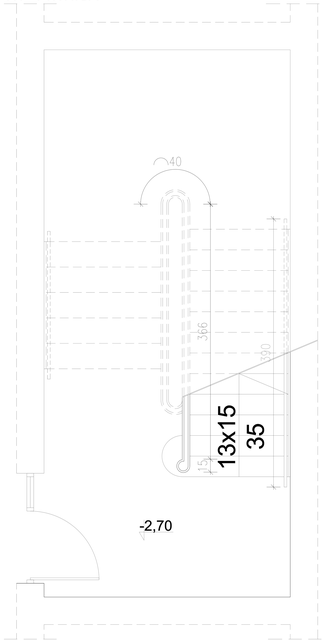

K4 - PARTER

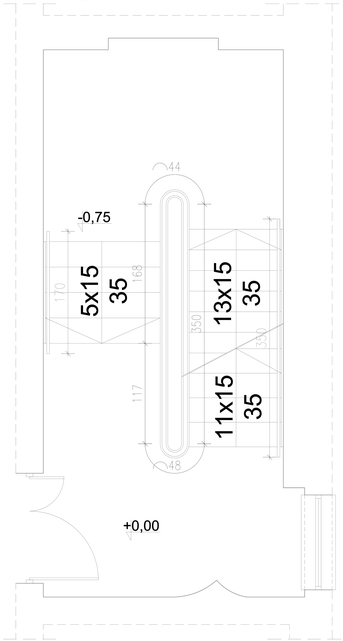

K4 - I PIĘTRO

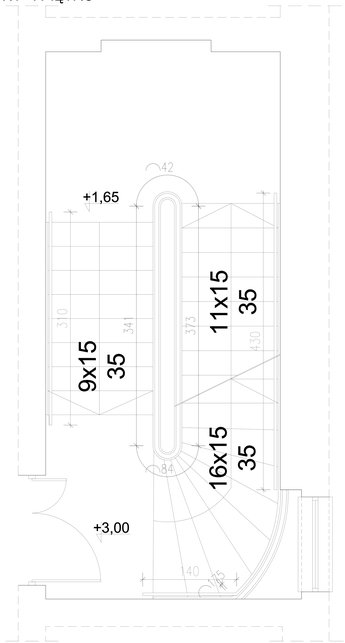

K4 - II PIĘTRO

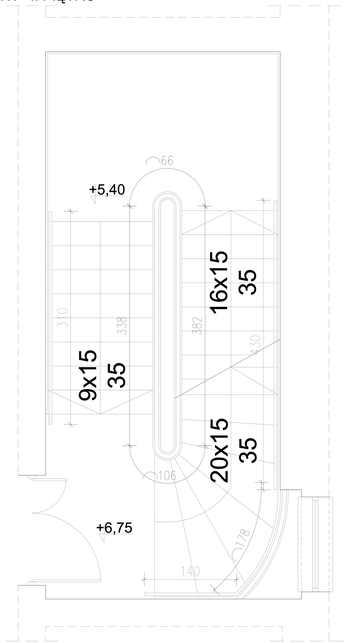

B4 - HOL PIĘTRO III

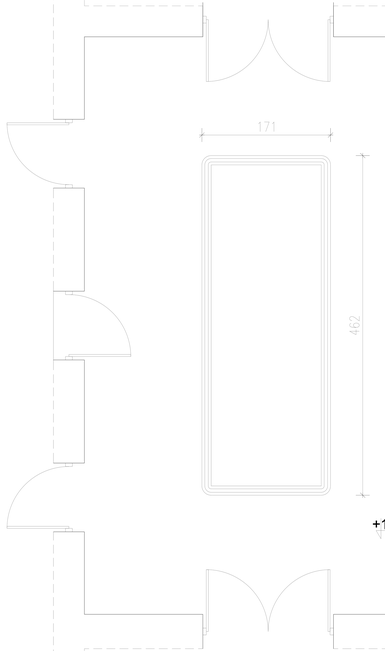

K4 - III PIĘTRO

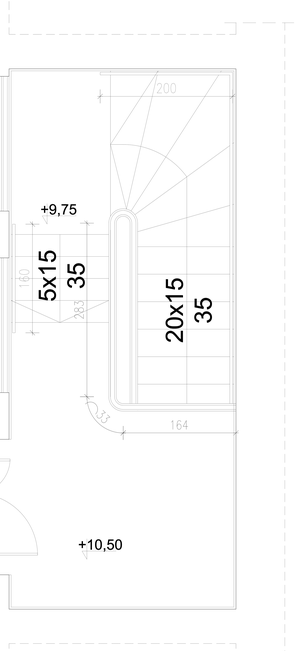

Całkowita długość balustrady schodowej - 33,61m

Balustrada z piwnicy na parter - 7,54m
Balustrada z parteru na I piętro - 8,19m
Balustrada z I piętra na II piętro - 8,59m
Balustrada II piętro na III piętro - 7,46m
Balustrada III piętro - 1,82m

Balusytady dodatkowe

Balustrada przy oknie na patrerze (bez podnoszenia) - 1,78m
Balustrada przy oknie na I piętrze - 1,75m

Całkowita długość balustrady schodowej zewnętrznej - 40,28m

Balustrada z piwnicy na parter - 6,05m
Balustrada z parteru na I piętro - 5,20m
Balustrada z I piętra na II piętro -10,55m
Balustrada II piętro na III piętro - 10,58m
Balustrada III piętro - 7,90m

Całkowita długość balustrady w holu - 12,72m

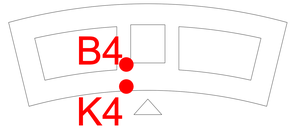

jednostka projektowa: "ArchWiG" sp. z o.o. ul. Sienkiewicza 100/5 tel. +48(71)79 57 175 archwig@cad.pl		inwestor: Dolnośląski Urząd Wojewódzki we Wrocławiu pl. Powstańców Warszawy 1, Wrocław	
		nazwa i adres obiektu: Budynek administracyjny Dolnośląskiego Urzędu Wojewódzkiego we Wrocławiu. pl. Powstańców Warszawy 1, 50-153 Wrocław działka 13/4, AM-28, Obręb: Stare Miasto	
zespół projektowy:		nr uprawnień	data / podpis
architektura:	mgr inż. arch. Janusz Grochowski	85/145/UW	10.2014.
opracował:	mgr inż. arch. Aleksandra Rabenda	27/DSOKK/2014	10.2014.
sprawdził:	mgr inż. arch. Katarzyna Korczyńska Hanak	20/03/DOIA	10.2014.
przedmiot rysunku: Balustrada przy klatce schodowej K4 - rzuty		stadium: PB	skala: 1:50 / nr rysunku: 3/K4